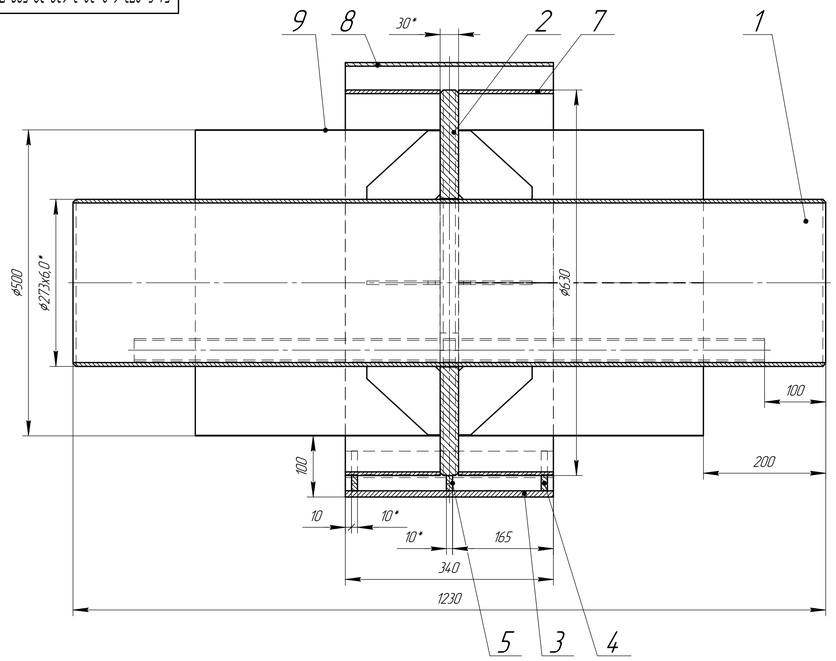

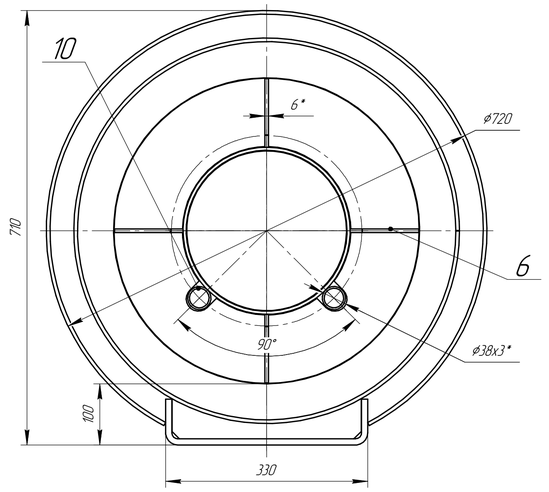

Дет. поз. 2

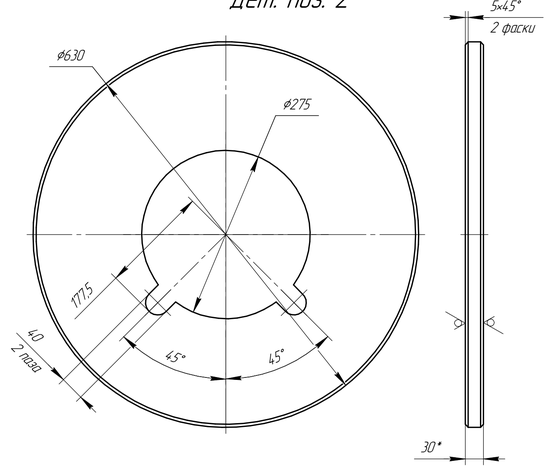

Дет. поз. 9 (1:5)

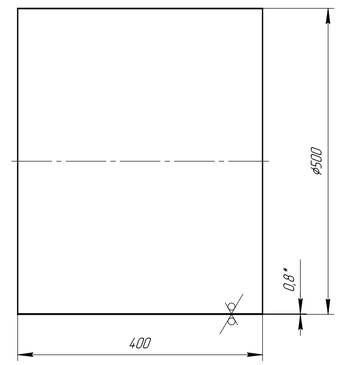

Дет. поз. 1 (1:4)

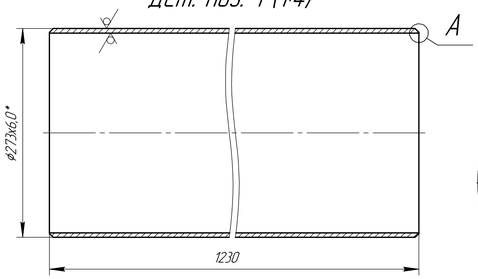

A(2:1)

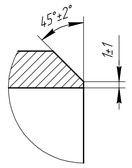

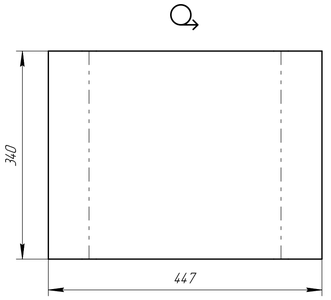

(1:10)

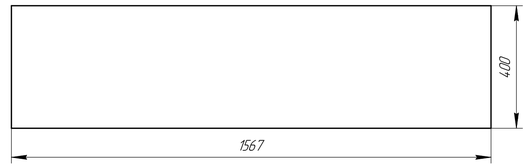

Дет. поз. 8 (1:5)

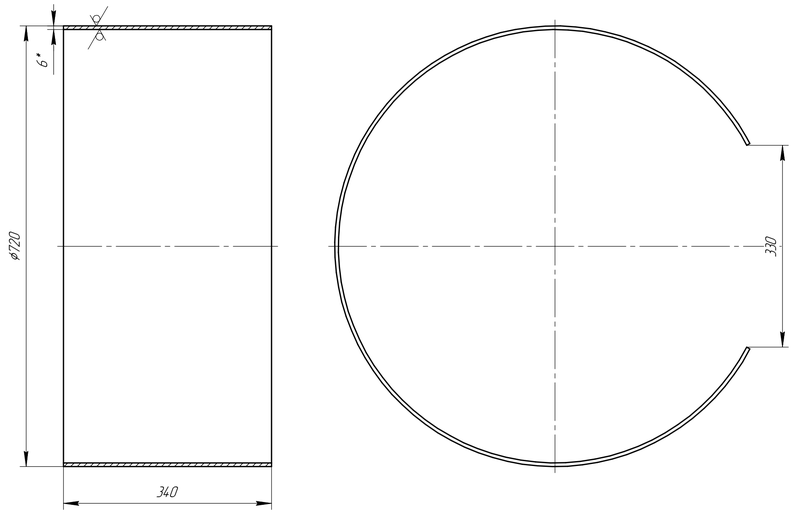

Дет. поз. 3 (1:4)

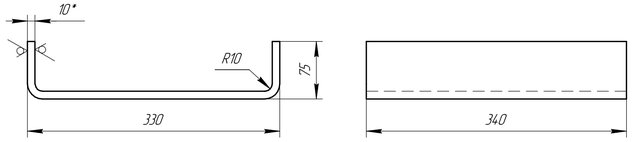

Дет. поз. 7 (1:5)

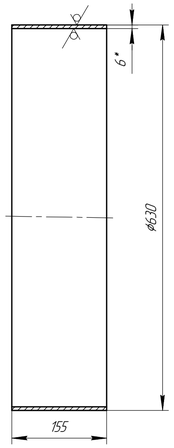

(1:5)

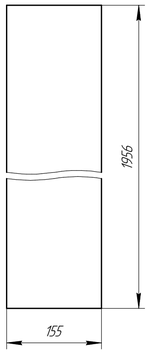

Дет. поз. 6 (1:2)

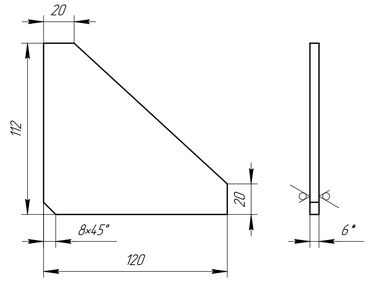

(1:10)

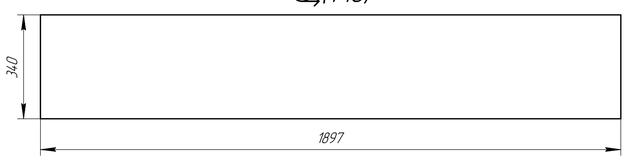

Дет. поз. 4 (1:2)

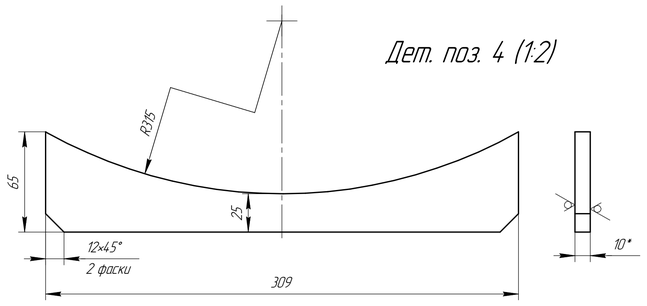

Дет. поз. 5 (1:2)

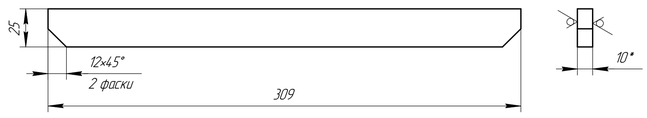

Дет. поз. 10 (1:2)

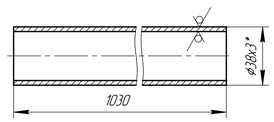

1. Общие допуски по ГОСТ 30893.1: H17, h17, ±IT17/2.
2. *Размеры для справок.
3. Материалы:
- Лист ГОСТ 19903-2015, 09Г2С ГОСТ 19281-2014;
- Труба ГОСТ 10704-91, Сталь 09Г2С ГОСТ 5520-2017;
- Проволока Св-08Г2С ГОСТ 2246-70.
4. Сварка дуговая в защитном газе по ГОСТ 14771-76. Проволока Св-08Г2С ГОСТ 2246-70.
5. Сварку выполнить по контуру прилегания деталей. Катет шва по наименьшей толщине свариваемых деталей.
6. Допускается изготовление сварного корпуса.
7. Площадь покрытия 6,24 м^2.

Поз.	Обозначение	Наименование	Кол	Прим.
1	Труба ø273x6,0 L=1230	Труба	1	48,18 кг
2	ø630x30	Опора	1	58,36 кг
3	447x340x10	Основание	1	11,93 кг
4	309x65x10	Ребро	2	0,91 кг
5	309x25x10	Ребро	1	0,6 кг
6	120x112x6	Косынка	8	0,41 кг
7	1956x155x6	Обечайка	2	14,3 кг
8	1897x340x6	Обечайка наружная	1	30,38 кг
9	1567x400x0,8	Оболочка (оцинковка)	2	3,94 кг
10	Труба ø38x3,0 L=1030	Труба-спутник	2	2,67 кг

5А Ст273х6+2ф38х3-630х30-500-ППУ-ОЦ

Изм.	Лист	№ докум.	Подп.	Дата
Разраб.				
Пров.				
Т.контр.				
Н.контр.				
Утв.				

Неподвижная опора

Лит.	Масса	Масштаб
	196,4	1:5

Лист | Листов 1

Копировал | Формат А1

Перв. примен. | Справ. № | Подп. и дата | Инв. № дубл. | Взам. инв. № | Подп. и дата | Инв. № подл.